WONDER | SALON ARRIÈRE

MANUEL 2025



LEISURE
TRAVEL VANS

⚠ AVERTISSEMENT

L'utilisation, la réparation et l'entretien d'un véhicule de tourisme, d'une camionnette, d'une fourgonnette ou d'un véhicule hors route peut vous exposer aux gaz d'échappement du moteur, au monoxyde de carbone, à des phtalates, au plomb et à d'autres produits chimiques que l'État de la Californie reconnaît comme étant des causes de cancer et de malformations congénitales ou d'autres problèmes de reproduction. Pour réduire votre exposition, évitez de respirer les gaz d'échappement, ne laissez pas le moteur tourner au ralenti sauf en cas de nécessité, entretenez votre véhicule dans un endroit bien aéré et portez des gants ou lavez-vous les mains souvent en cours de travail. Pour en savoir davantage : www.P65Warnings.ca.gov/passenger-vehicle

TABLE DES MATIÈRES

1. INTRODUCTION
- Manuel supplémentaire....1-1
- Trousse d'information de votre motorisé....1-2
- Options et équipement....1-2
- Service d'assistance....1-2
- Signalement de défauts de sécurité....1-3

2. RENSEIGNEMENTS GÉNÉRAUX
- Plan d'aménagement....2-1
- Emplacement de l'équipement extérieur....2-2
- Lits et sièges....2-4
  - Abaissement du lit escamotable....2-4
  - Escamotage du lit escamotable....2-4
  - Emplacement du téléviseur....2-5

3. SCHÉMAS
- Électricité....3-1
  - Référence câblage 12 volts....3-1
  - Référence câblage 120 volts....3-2
  - Schéma électrique....3-3
- Plomberie....3-8
  - Schéma des conduites d'eau....3-8
  - Schéma des conduites de vidange....3-9
- Divertissement....3-10
- Précâblage satellite....3-11

1. INTRODUCTION

Félicitations! Merci d'avoir choisi un motorisé Leisure Travel Vans.

Bienvenue dans le monde du voyage et du camping en motorisé, où se conjuguent le confort d'une maison aux joies du voyage et du plein-air.

Votre motorisé est conçu et fabriqué pour rehausser votre expérience de voyage et de camping, tout en vous offrant un rendement sécuritaire, efficace et sans problèmes.

Avant de prendre le volant pour la première fois, apprivoisez le fonctionnement du châssis et les fonctions du motorisé. À la prise de possession, prenez le temps qu'il faut avec votre concessionnaire pour en apprendre un maximum sur votre nouveau véhicule récréatif.

MANUEL SUPPLÉMENTAIRE

Le présent manuel contient des renseignements propres à votre modèle destinés à vous aider à l'utiliser et à en prendre soin, au volant comme en camping. Les motorisés Leisure Travel Vans sont livrables avec de nombreuses options; il est important de connaître les systèmes et équipements qui équipent le vôtre. Il incombe à quiconque conduit ou occupe le motorisé de lire, comprendre et respecter les instructions du présent manuel et du manuel du châssis, ainsi que les renseignements figurant dans la Trousse d'information livrée avec votre nouvel achat.

Votre motorisé est équipé de nombreux systèmes, composantes, équipements et appareils fabriqués par différents fournisseurs de Triple E RV. Ces fournisseurs n'ont aucun lien avec Triple E RV.

Avant d'utiliser votre motorisé pour la première fois – même si vous avez beaucoup d'expérience dans l'utilisation de tels produits –, lisez tous les manuels inclus dans la Trousse d'information se rapportant au motorisé ainsi qu'à ses composantes, équipements et appareils, et familiarisez-vous avec. Votre bonne connaissance du fonctionnement détaillé de votre motorisé contribuera à son utilisation sécuritaire, efficace et sans problèmes.

CONSERVEZ la Trousse d'information dans votre motorisé pour pouvoir la consulter au besoin.

REMETTEZ le présent manuel, le manuel d'utilisation du châssis et la Trousse d'information de votre motorisé à quiconque utilisera ou possédera le véhicule après vous.

Pour obtenir des précisions ou des détails sur les renseignements ci-inclus, communiquez avec :

Votre concessionnaire Leisure Travel Vans, ou le service à la clientèle de Triple E RV :

Courriel :	info@tripleerv.com
Sans frais :	877-992-9906
Téléphone :	204-325-4361
Télécopieur :	204-325-5241

TROUSSE D'INFORMATION DE VOTRE MOTORISÉ

Tous les renseignements concernant les composantes, équipements et appareils suivants, et autres, figurent dans la Trousse d'information de votre motorisé (selon les options choisies).

- Réfrigérateur
- Cuisinière
- Générateur d'air chaud
- Panneau électrique
- Toilette
- Chauffe-eau
- Pompe à eau
- Système de filtration d'eau
- Évent (toit)
- Extincteur
- Détecteur de fumée
- Thermostat
- Détecteur de monoxyde de carbone
- Détecteur de propane
- Régulateur
- Antenne de télévision
- Téléviseur et lecteur DVD
- Châssis
- Climatiseur
- Génératrice
- Stabilisateurs et vérins de mise à niveau
- Moniteur de caméra de recul
- Onduleur
- Système de divertissement
- Sécurité
- Planchers et comptoirs
- Marchepied électrique
- Panneau solaire
- Parasurtenseur
- Coffre-fort
- Auvent

OPTIONS ET ÉQUIPEMENT

Les motorisés Leisure Travel Vans se déclinent en différents formats et plans d'aménagement, et sont livrables avec différents équipements en option. Les équipements, accessoires et composantes décrits aux présentes ne s'appliquent donc pas nécessairement tous à votre motorisé. Lisez bien les documents et manuels inclus dans la Trousse d'information de votre motorisé pour connaître les instructions détaillées de ses équipements.

SERVICE D'ASSISTANCE

Votre concessionnaire peut vous aider si vous avez besoin de renseignements supplémentaires et répondre à vos questions sur l'utilisation de votre motorisé. À propos de l'entretien, sachez que votre concessionnaire est celui qui connaît le mieux votre motorisé et qu'il est à votre entière disposition. Il est en mesure de vous fournir une maintenance et une assistance de qualité tant que vous possédez le véhicule. Triple E RV vous recommande fortement de suivre un calendrier de maintenance régulier pour garder votre motorisé à son meilleur.

Utilisez les numéros suivants pour obtenir de l'aide sous garantie en voyage :

Triple E RV : 1-877-992-9906

Service à la clientèle Sprinter Canada :
1-800-387-0100 www.lesprinter.ca

Service à la clientèle Sprinter États-Unis :
1-877-762-8267 www.mbsprinterusa.com

Service à la clientèle Ford Canada :
1-800-565-3673 www.ford.ca

Service à la clientèle Ford États-Unis :
1-800-392-3673 www.ford.com

Service d'assistance routière d'urgence* :
1-877-219-3831
4287 Beltline Road, Box 198
Addison, Texas 75001

*Le service d'assistance routière d'urgence est offert au propriétaire du motorisé pendant deux ans à partir de la date d'achat.

SIGNALEMENT DE DÉFAUTS DE SÉCURITÉ

Si vous soupçonnez que votre motorisé présente un défaut de sécurité pouvant causer des blessures ou la mort, communiquez immédiatement avec Triple E RV. Communiquez aussi vos inquiétudes à la National Highway Traffic Safety Administration (NHTSA), aux États-Unis, ou à Transports Canada.

Si plusieurs plaintes semblables sont communiquées, la NHTSA fera enquête. Elle a le pouvoir d'exiger une campagne de rappel et de réparation selon la nature et la gravité du problème.

Vous pouvez rejoindre la NHTSA via sa ligne téléphonique de sécurité automobile au 1-800-424-9393 (202-366-0123 dans la région de Washington) ou en écrivant à NHTSA, US Department of Transportation, Washington, DC 20590. En appelant la ligne téléphonique, vous pouvez aussi obtenir des renseignements supplémentaires sur la sécurité automobile.

Au Canada, composez le 1-800-333-0510 ou écrivez à Transports Canada – Sécurité routière, 2780, chemin Sheffield, Ottawa (Ontario) K1B 3V9.

2. RENSEIGNEMENTS GÉNÉRAUX

PLAN D'AMÉNAGEMENT

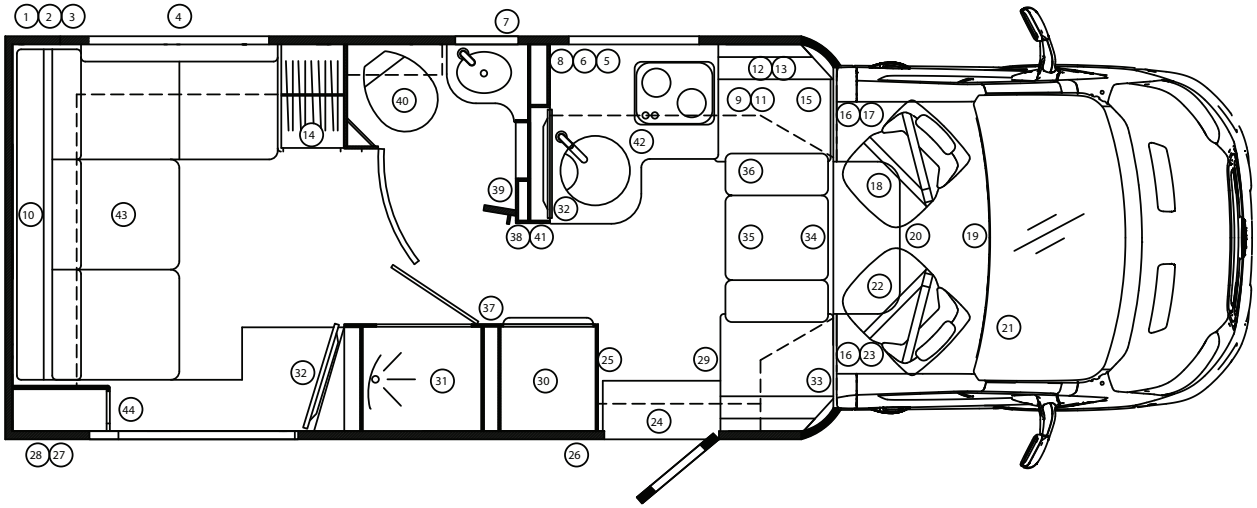

① Pompe dilacératrice sous le plancher (en option)
② Boyau d'égout sous le plancher
③ Compartiment des services sous le plancher
④ Fenêtre d'issue de secours
⑤ Pompe à eau sous le bloc-cuisine
⑥ Chauffe-eau et générateur d'air chaud sous le bloc-cuisine
⑦ Prise courant de stationnement
⑧ Clapet antiretour de rinçage du réservoir derrière le panneau d'accès dans l'armoire supérieure
⑨ Fusible d'allumage 7,5 A sous le siège
⑩ Lit escamotable
⑪ Fusible 5 A partagé interrupteur du marchepied, chauffe-batterie et HTR du G12 sous le siège
⑫ Précâblage pour l'option satellite et plaque de connexions composantes dans l'armoire supérieure
⑬ Interrupteur de l'amplificateur d'antenne télé et Wi-Fi sous l'armoire supérieure
⑭ Placard
⑮ Commutateur de transfert et parasurtenseur sous le siège du coin-repas
⑯ Prise USB sur la paroi de la cabine
⑰ Fusible de la batterie 7,5 A derrière le siège capitaine
⑱ Batterie du châssis sous le siège capitaine
⑲ Prise 12 volts et prise USB Ford
⑳ Sièges pivotants
㉑ Relais de verrouillage et déverrouillage de la porte arrière (en option) derrière la boîte à gants
㉒ Chargeur c.c./c.c. sous le siège
㉓ Interrupteur de l'auvent sur le pilier derrière le passager
㉔ Cadran du chauffe-eau au-dessus de la porte d'entrée
㉕ Coupe-batterie sur paroi d'armoire
㉖ Batteries de la cellule dans le compartiment sous le plancher (fusible des panneaux solaires 30 A derrière les batteries)
㉗ Génératrice sous le plancher (en option)
㉘ Prise extérieure pour BBQ sous le plancher
㉙ Extincteur
㉚ Réfrigérateur en bas, micro-ondes en haut
㉛ Douche
㉜ Téléviseur
㉝ Écran multiplex sur la paroi de la cabine
㉞ Avertisseur de fumée au plafond
㉟ Coin-repas
㊱ Panneau de disjoncteurs
㊲ Avertisseur de propane et de monoxyde de carbone sur façade d'armoire
㊳ Capteur du thermostat sur le mur du garde-manger
㊴ Carte du tableau multiplex G12 derrière le panneau d'accès
㊵ Toilette
㊶ Garde-manger
㊷ Bloc-cuisine
㊸ Canapé
㊹ Prise USB sur le côté du lit

EMPLACEMENT DE L'ÉQUIPEMENT EXTÉRIEUR

VUE CÔTÉ PASSAGER

① Lumière
② Prise de courant extérieure
③ Compartiment de la génératrice
④ Prise pour BBQ
⑤ Coffre de rangement
⑥ Marchepied électrique
⑦ Auvent
⑧ Échelle (en option)
⑨ Compartiment des batteries et de l'onduleur

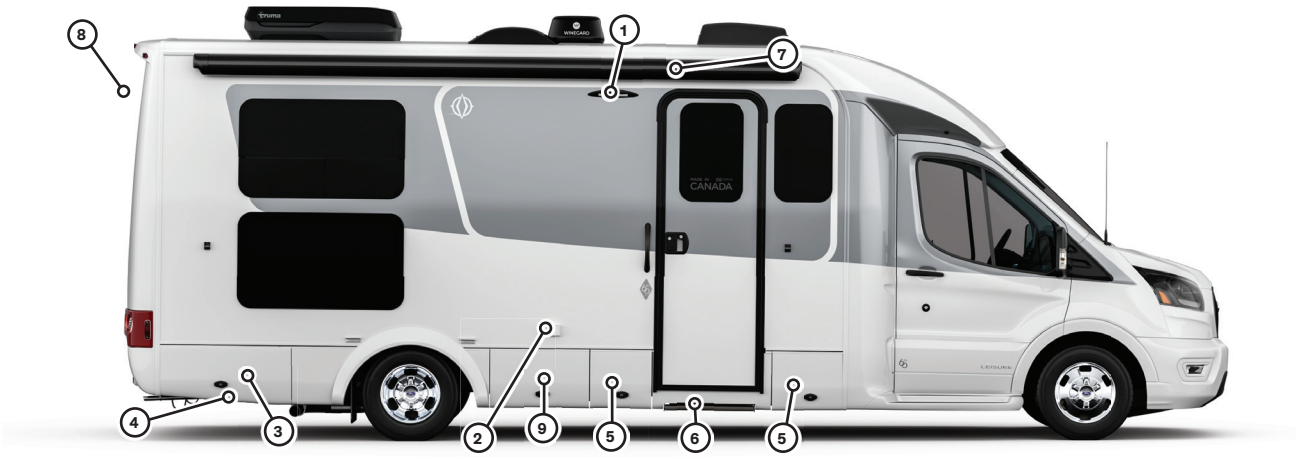

VUE CÔTÉ CONDUCTEUR

① Décharge d'égout
② Trappe de remplissage de carburant
③ Boyau d'égout (derrière les panneaux)
④ Prise de courant de stationnement
⑤ Compartiment des services
⑥ Coffre de rangement
⑦ Arrêt du propane
⑧ Chauffe-eau
⑨ Évent du générateur d'air chaud

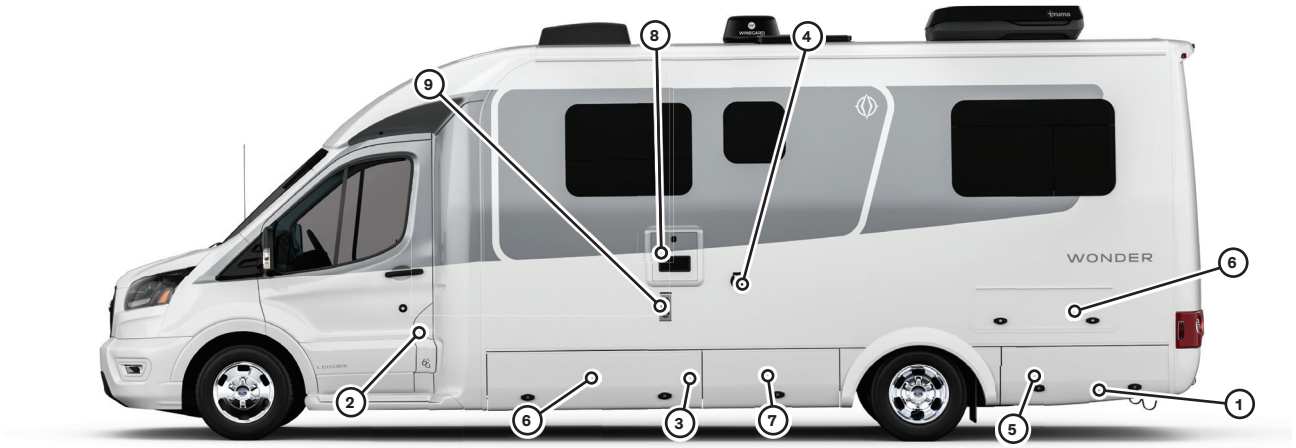

VUE DU DESSUS

① Puits de lumière
② Colonne de ventilation primaire
③ Évent de toit
④ Satellite (en option)
⑤ Panneaux solaires (en option)
⑥ Climatiseur
⑦ Antenne radio
⑧ Antenne télé/Wi-Fi

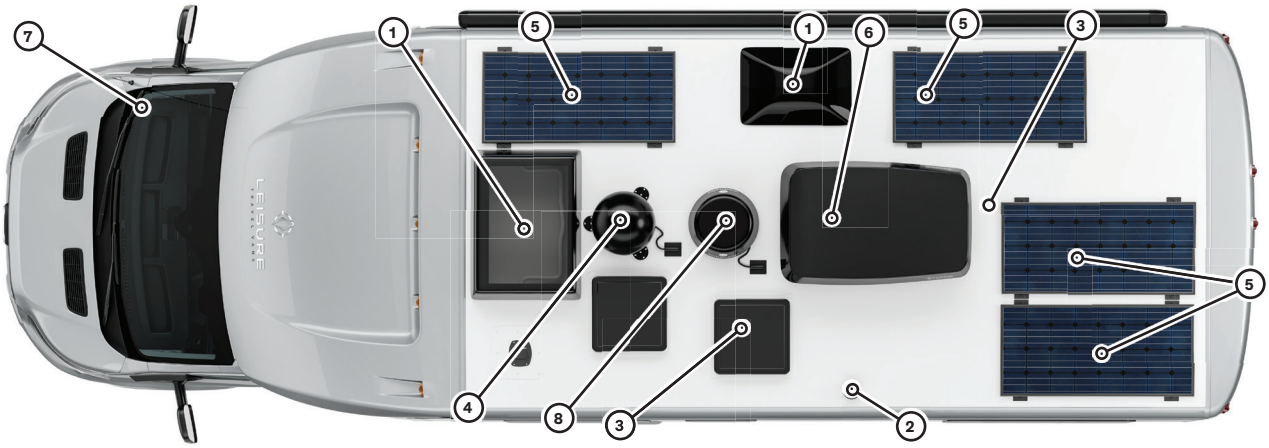

LITS ET SIÈGES

ABAISSEMENT DU LIT ESCAMOTABLE

1. Enlevez les coussins de dossier et d'assise des sièges (10) et mettez-les de côté.

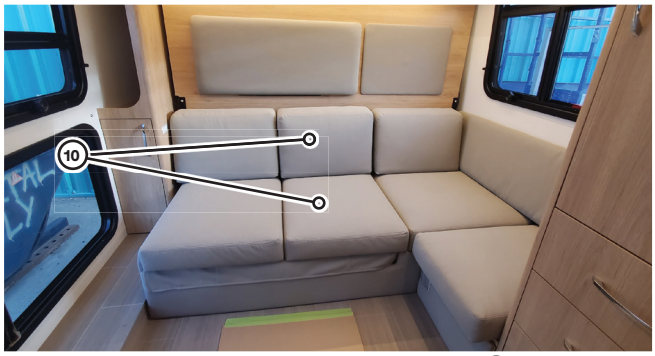

2. Relevez l'appuie-tête rembourré (11) jusqu'à ce qu'il s'enclenche.



3. Désenclenchez le verrou de voyage (12) du lit, situé du côté conducteur, en poussant le levier vers le haut.

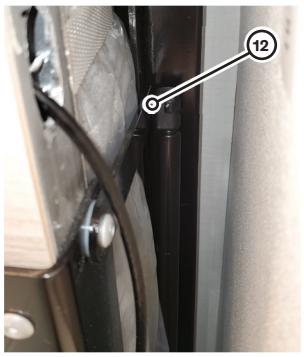

4. Abaissez doucement le lit jusqu'à ce qu'il repose au sol et que le mécanisme de blocage s'enclenche.

⚠ AVERTISSEMENT

Quand le lit est en position abaissée, assurez-vous qu'il est bloqué. S'il ne l'est pas, il pourrait se refermer et ainsi blesser grièvement, voire tuer ses occupants.

ESCAMOTAGE DU LIT ESCAMOTABLE

1. Appuyez sur le bouton de déblocage (13) situé sous le lit et relevez le lit.



2. Une fois le lit complètement relevé, enclenchez le mécanisme de blocage latéral (12).

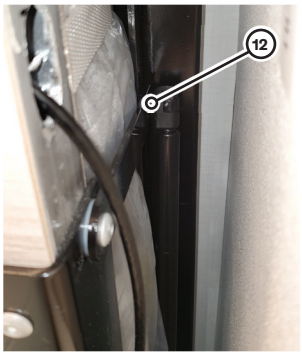

⚠ ATTENTION

Quand le lit est en position relevée, assurez-vous qu'il est bloqué. S'il ne l'est pas, il pourrait tomber et causer des dommages ou des blessures corporelles.

3. Replacez l'appuie-tête rembourré en le poussant vers le haut par son centre (14), puis en l'abaissant.

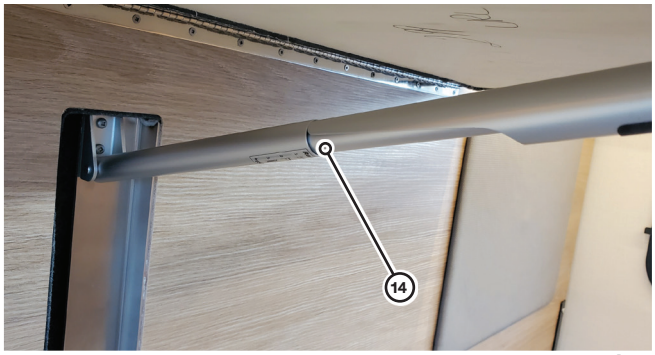

4. Replacez les coussins d'assise et de dossier (10).

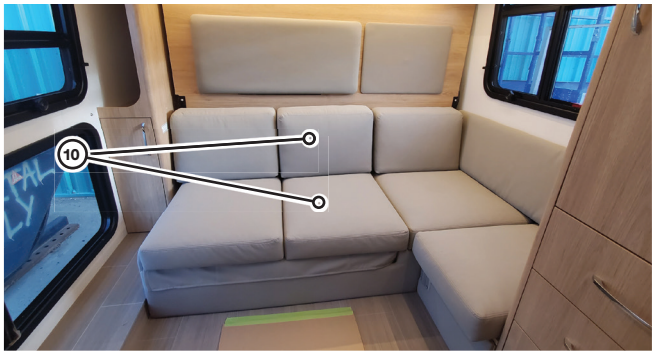

EMPLACEMENT DU TÉLÉVISEUR

Le Wonder RL est muni d'un téléviseur dans le coin salon arrière (15) et d'un téléviseur au mur près du bloc-cuisine (16).





3. SCHÉMAS

ÉLECTRICITÉ

RÉFÉRENCE CÂBLAGE 12 VOLTS

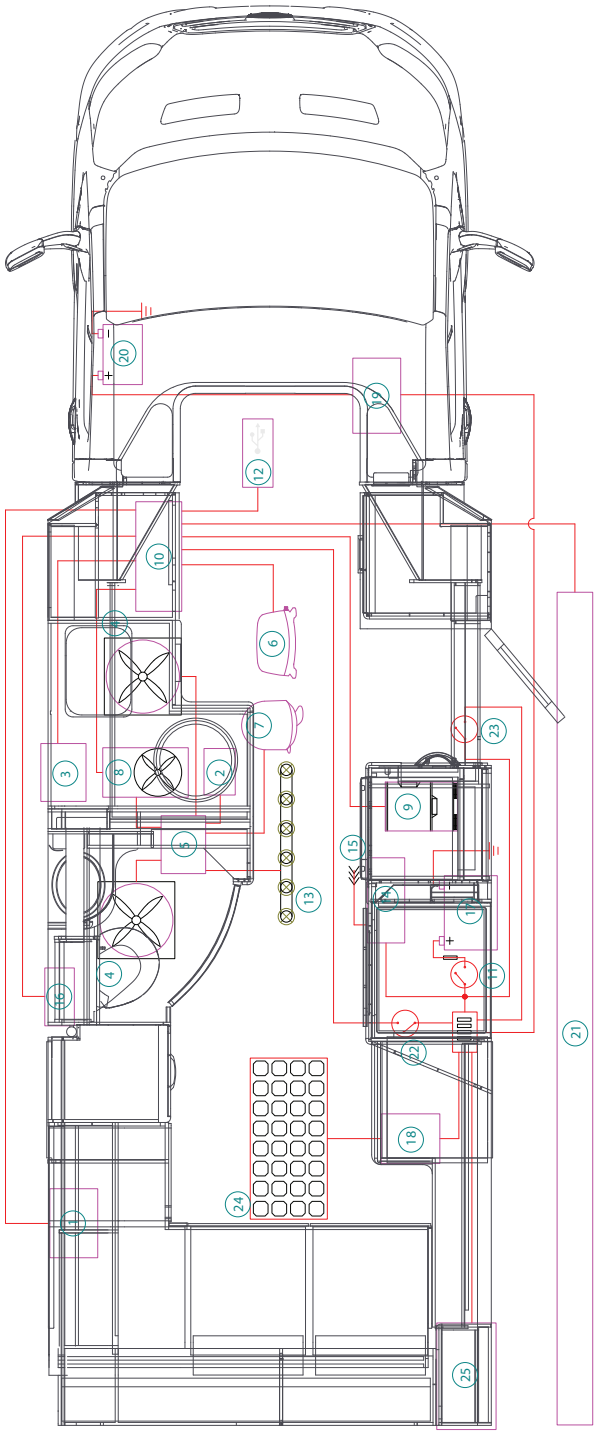

W24RL – SCHÉMA DE CÂBLAGE ÉLECTRIQUE 12 V

LES CIRCUITS SONT IDENTIFIÉS SUR LES ÉTIQUETTES DU TABLEAU DE FUSIBLES

① Pompe dilacératrice (en option)
② Pompe à eau
③ Chauffe-eau
④ Évent de toit électrique (salle de bain et bloc-cuisine)
⑤ Système multiplex
⑥ Winegard Connect 2.0
⑦ Antenne satellite (en option)
⑧ Générateur d'air chaud
⑨ Réfrigérateur
⑩ Panneau de fusibles c.c.
⑪ Coupe-batterie (pour remisage)
⑫ Chargeurs USB
⑬ Circuits d'éclairage
⑭ Onduleur
⑮ Entrée électrique 120 V c.a.
⑯ Toilette dilacératrice
⑰ Batteries du motorisé
⑱ Contrôleur de charge solaire
⑲ Chargeur c.c./c.c.
⑳ Batterie du châssis
㉑ Auvent
㉒ Coupe-batterie
㉓ Interrupteur du chauffage des batteries au lithium
㉔ Panneaux solaires (200 W ou 400 W, en option)
㉕ Génératrice (en option)

RÉFÉRENCE CÂBLAGE 120 VOLTS

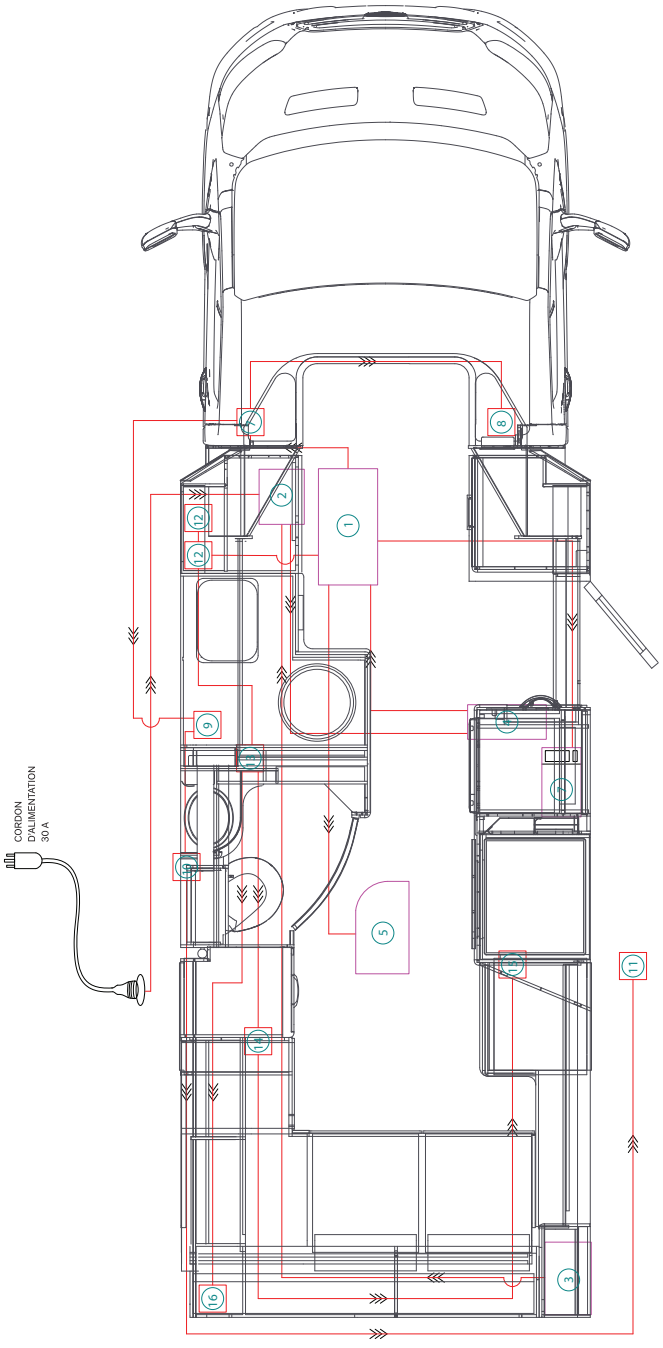

W24RL – SCHÉMA DE CÂBLAGE ÉLECTRIQUE 120 V 30 A

LES CIRCUITS SONT IDENTIFIÉS SUR LES ÉTIQUETTES DU PANNEAU DE DISJONCTEURS

① Tableau de distribution c.a.
② Commutateur de transfert et parasurtenseur
③ Génératrice
④ Onduleur/chargeur
⑤ Climatiseur
⑥ Micro-ondes
⑦ Prise de courant du coin-repas côté conducteur
⑧ Prise de courant du coin-repas côté passager
⑨ Prise de courant du bloc-cuisine
⑩ Prise de courant de la salle de bain
⑪ Téléviseur de la chambre
⑫ Prise de courant extérieure
⑬ Téléviseur avant
⑭ Prise de courant du lit 1
⑮ Téléviseur de la chambre
⑯ Prise de courant du lit 2

SCHÉMA ÉLECTRIQUE

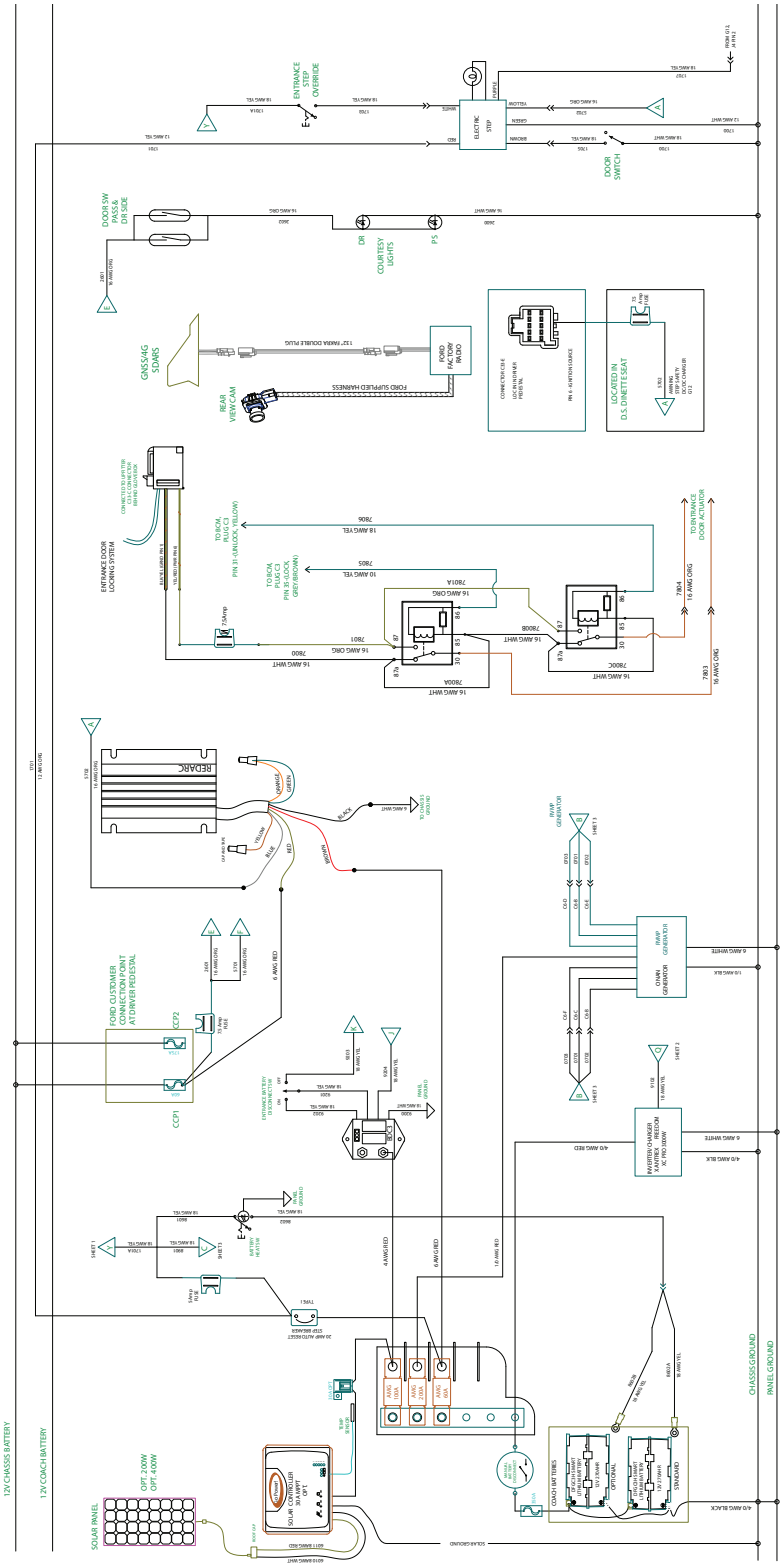

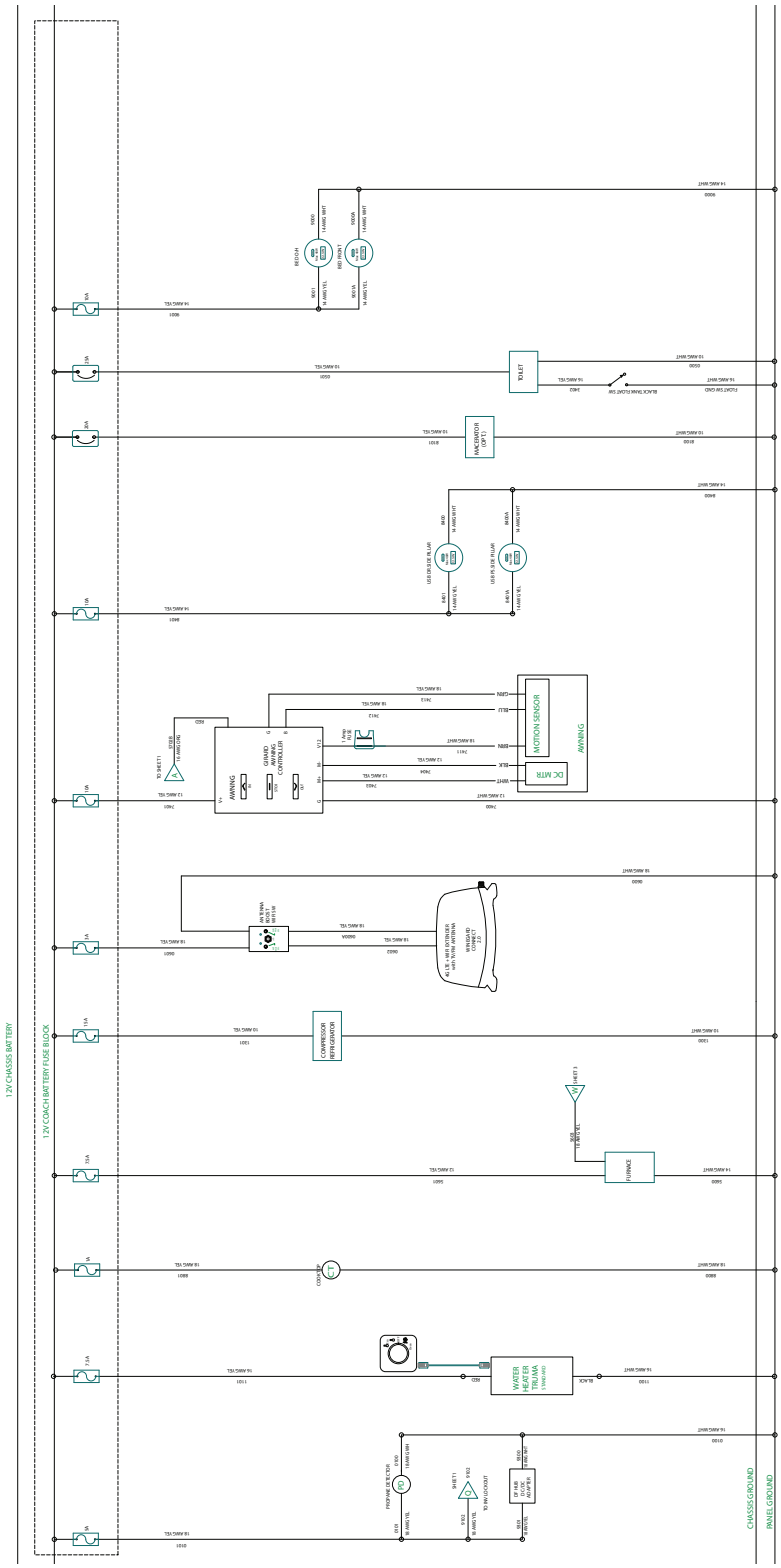
12V CHASSIS BATTERY
12V COACH BATTERY FUSE BLOCK
TOILET
MACERATOR (OPT.)
AWNING
MOTION SENSOR
DC MTR
COMPRESSOR REFRIGERATOR
FURNACE
WATER HEATER TRUMA
CHASSIS GROUND
PANEL GROUND

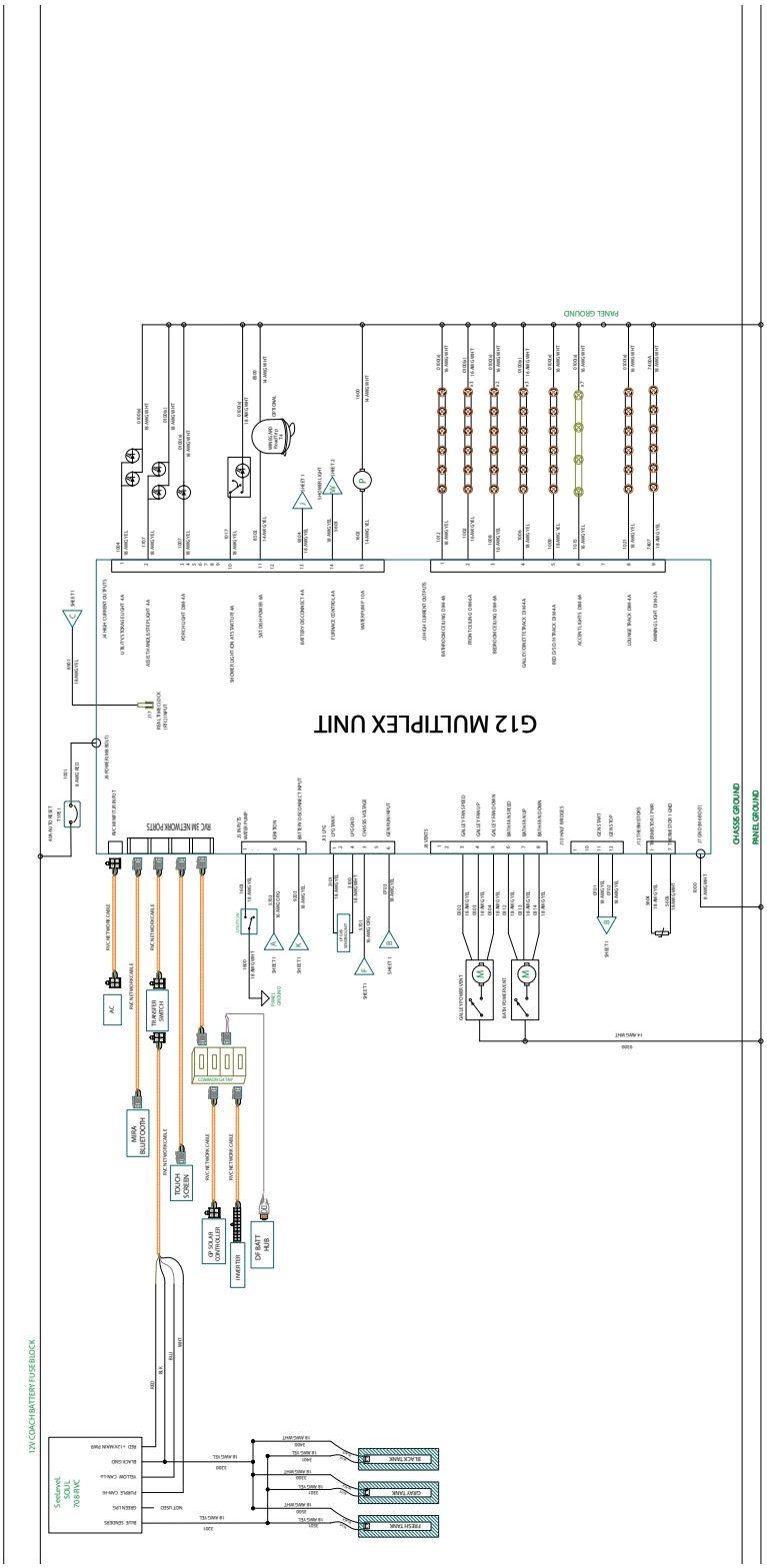
G12 MULTIPLEX UNIT
PANEL GROUND
CHASSIS GROUND
PANEL GROUND
12V CHASSIS BATTERY
12V COACH BATTERY FUSE BLOCK
RV/C 3M NETWORK PORTS
AC
TRUNKER SWITCH
MIRA BLUETOOTH
TOUCH SCREEN
CP SOLAR CONTROLLER
INVERTER
DF BATT HUB
Seelevel SOLL 708-RVC

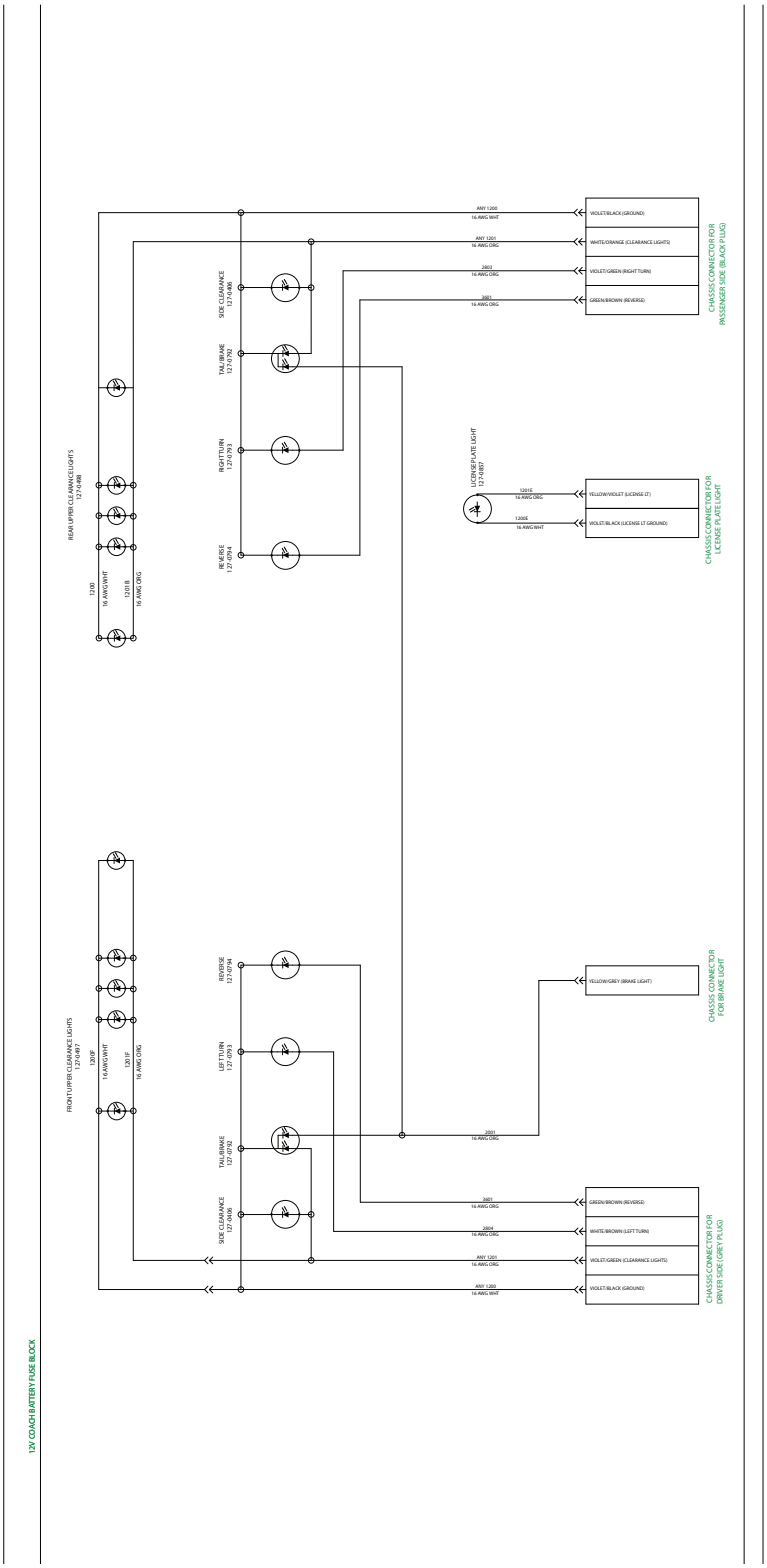
12V CHASSIS BATTERY
12V COACH BATTERY FUSE BLOCK
REAR UPPER CLEARANCE LIGHTS 127-0488
1200 16 AWG WHT
1201B 16 AWG ORG
SIDE CLEARANCE 127-0496
TAIL/BRAKE 127-0792
RIGHT TURN 127-0793
REVERSE 127-0794
LICENSE PLATE LIGHT 127-0807
ANY 1200 16 AWG WHT
ANY 1201 16 AWG ORG
2803 16 AWG ORG
3601 16 AWG ORG
VIOLET/BLACK (GROUND)
WHITE/ORANGE (CLEARANCE LIGHTS)
VIOLET/GREEN (RIGHT TURN)
GREEN/BROWN (REVERSE)
CHASSIS CONNECTOR FOR PASSENGER SIDE (BLACK PLUG)
12010 16 AWG ORG
12000 16 AWG WHT
YELLOW/VIOLET (LICENSE LT)
VIOLET/BLACK (LICENSE LT GROUND)
CHASSIS CONNECTOR FOR LICENSE PLATE LIGHT
FRONT UPPER CLEARANCE LIGHTS 127-0487
1201F 16 AWG WHT
1201F 16 AWG ORG
LEFT TURN 127-0793
2001 16 AWG ORG
YELLOW/GREY (BRAKE LIGHT)
CHASSIS CONNECTOR FOR BRAKE LIGHT
3601 16 AWG ORG
2804 16 AWG ORG
ANY 1201 16 AWG ORG
ANY 1200 16 AWG WHT
GREEN/BROWN (REVERSE)
WHITE/BROWN (LEFT TURN)
VIOLET/GREEN (CLEARANCE LIGHTS)
VIOLET/BLACK (GROUND)
CHASSIS CONNECTOR FOR DRIVER SIDE (GREY PLUG)

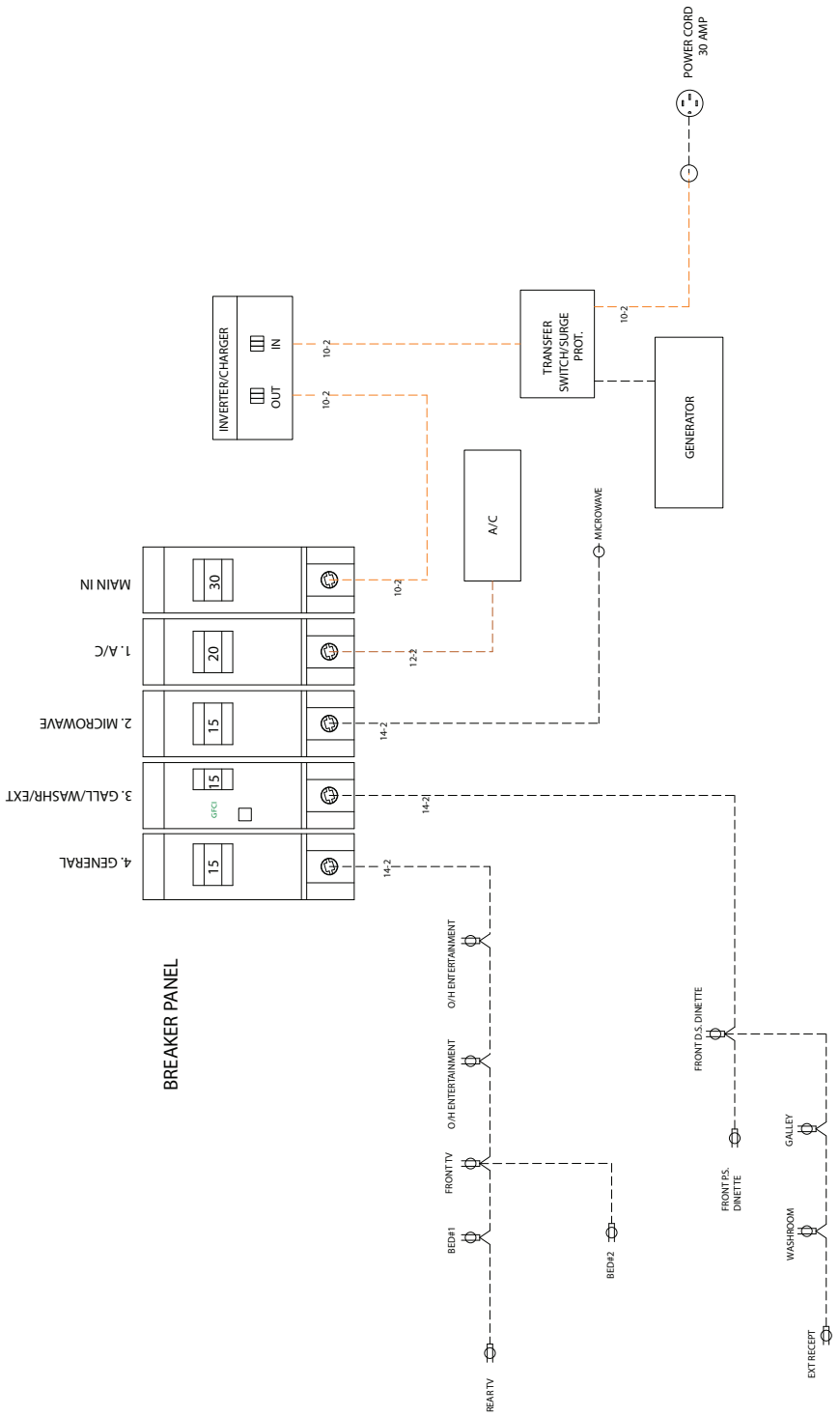
POWER CORD
30 AMP
TRANSFER
SWITCH/SURGE
PROT.
10-2
INVERTER/CHARGER
IN
OUT
10-2
10-2
GENERATOR
A/C
MICROWAVE
MAIN IN
30
10-2
1. A/C
20
12-2
2. MICROWAVE
15
14-2
3. GALL/WASHR/EXT
15
GFCI
14-2
4. GENERAL
15
14-2
BREAKER PANEL
O/H ENTERTAINMENT
O/H ENTERTAINMENT
FRONT TV
BED#1
REAR TV
BED#2
FRONT D.S. DINETTE
FRONT P.S.
DINETTE
GALLEY
WASHROOM
EXT RECEPT

PLOMBERIE

SCHÉMA DES CONDUITES D'EAU

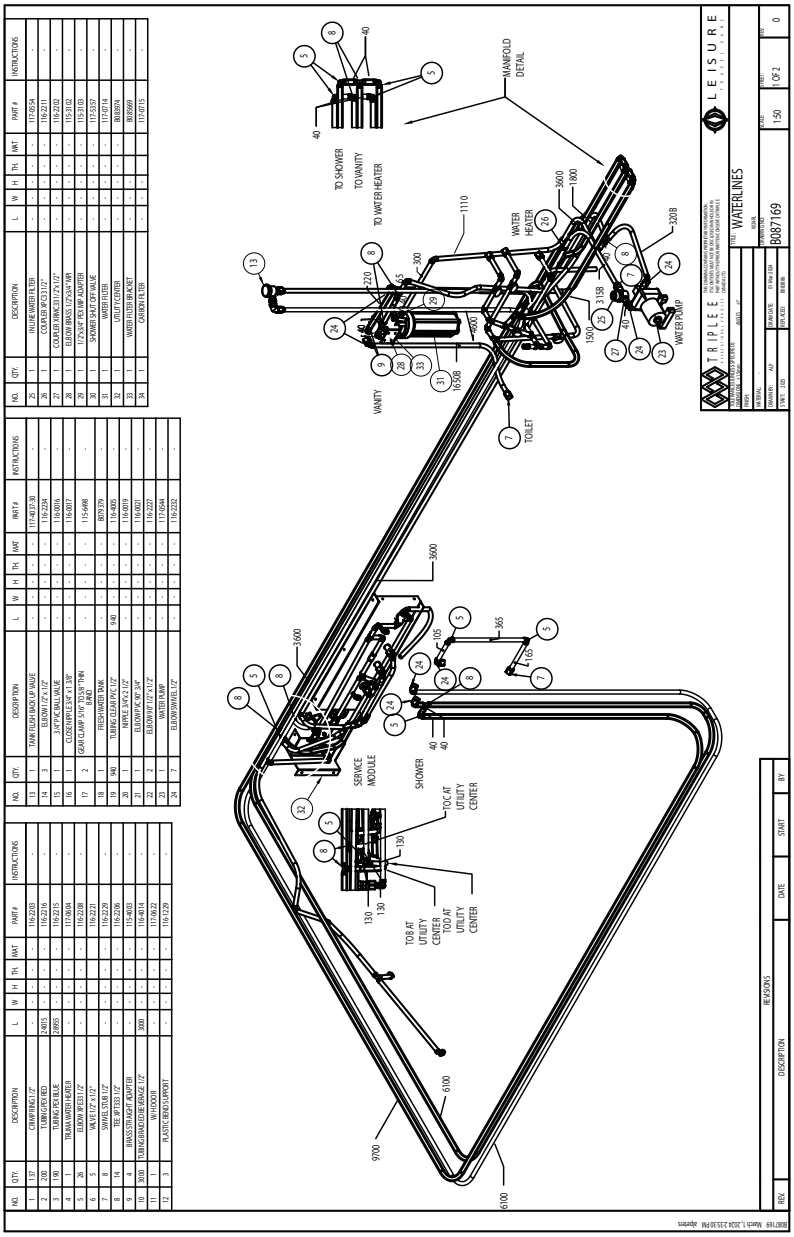

SCHÉMA DES CONDUITES DE VIDANGE

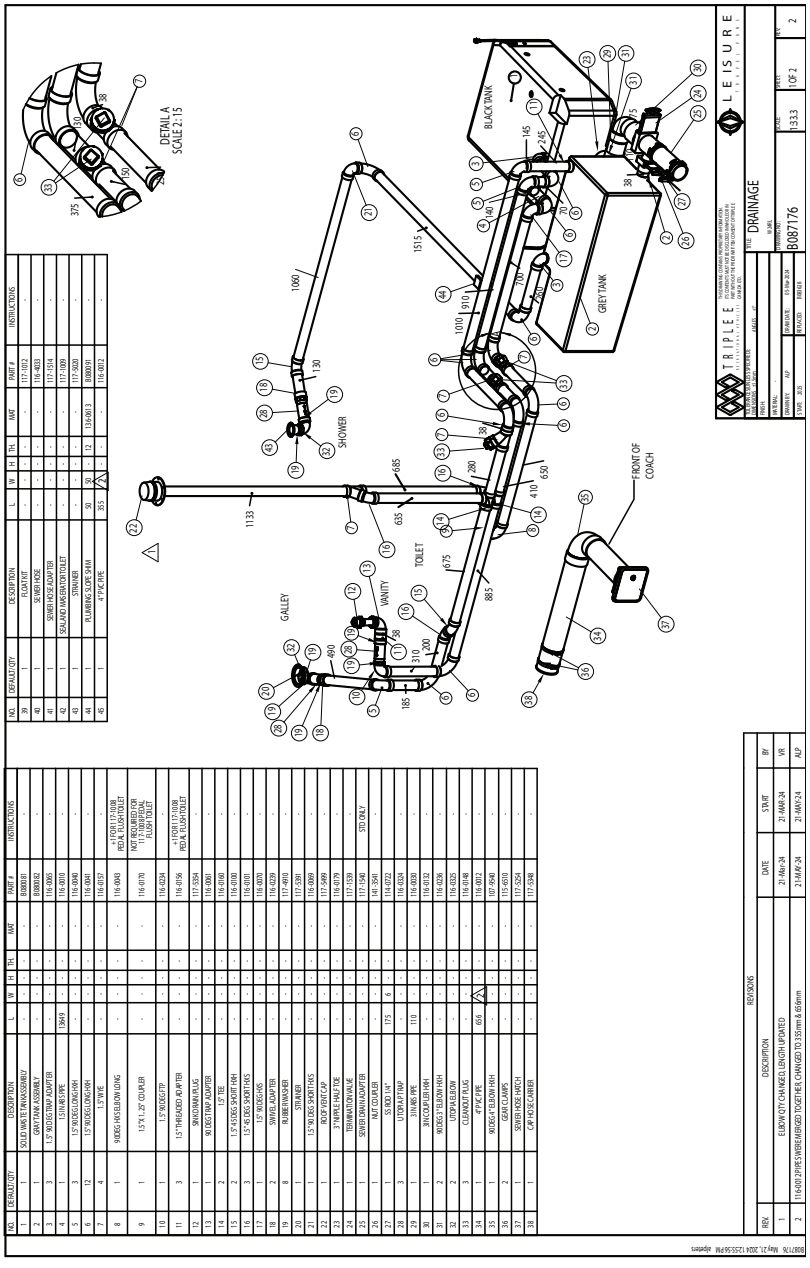

DIVERTISSEMENT

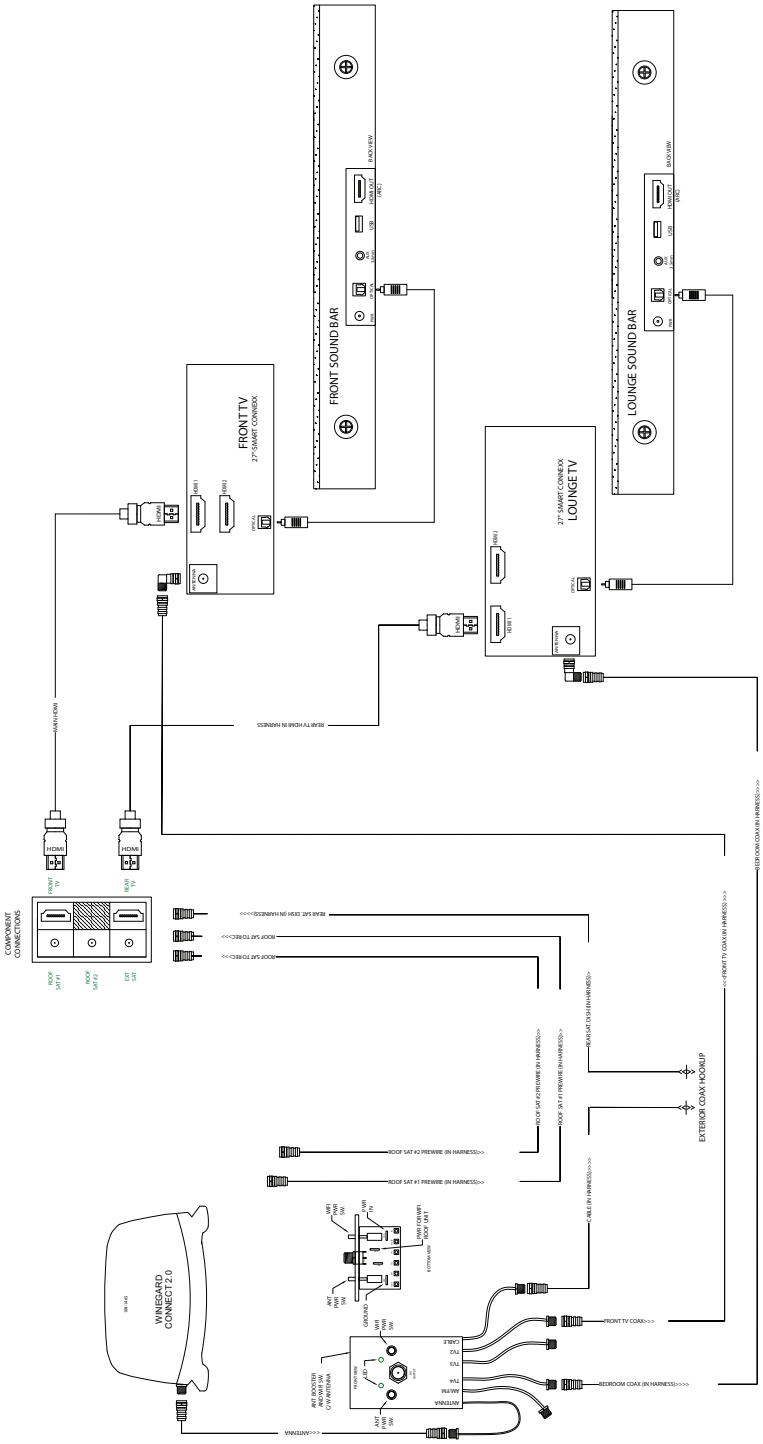

PRÉCÂBLAGE SATELLITE

Si votre motorisé n'a pas été livré avec l'antenne satellite en option, vous pourrez la faire installer ultérieurement grâce au précâblage. L'emplacement du précâblage varie selon le plan d'aménagement.

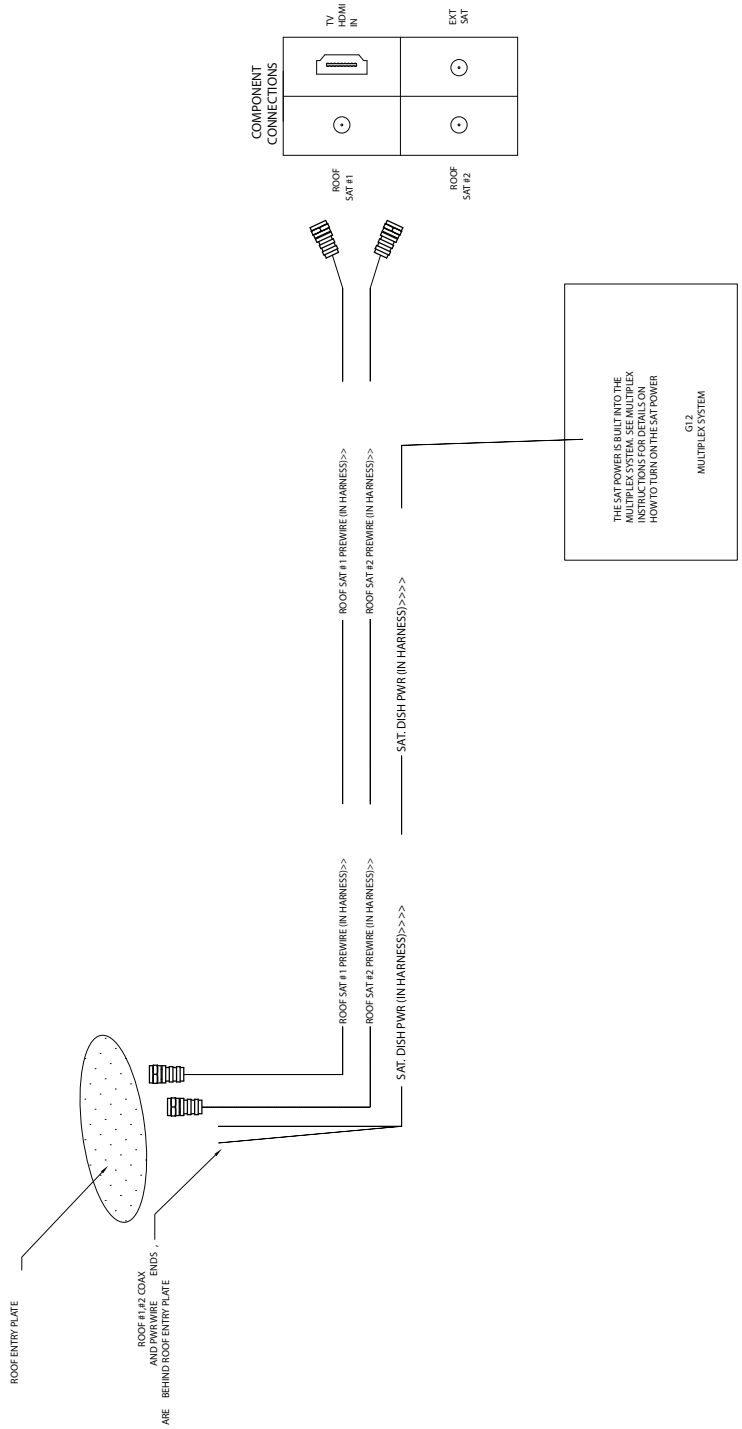

NOTES

NOTES

LEISURE
TRAVEL VANS

Assistance routière LTV

4287 Beltline Road, Box 198
Addison, Texas 75001

ASSISTANCE ROUTIÈRE D'URGENCE, composez le
1•877•219•3831





Triple E Recreational Vehicles et Leisure Travel Vans sont des marques et des marques déposées de Triple E Canada Ltd.

301, boul. Roblin, C.P. 1230 Winkler (Manitoba) Canada R6W 4C4
Téléphone : 204-325-4361 Télécopieur : 204-325-5241

Adresse aux États-Unis : P.O. Box 68 Walhalla, ND 58282

www.tripleerv.com • info@tripleerv.com • www.leisurevans.com • general@leisurevans.com

Pour Triple E Recreational Vehicles, l'amélioration des produits est un processus permanent. Triple E Recreational Vehicles se réserve le droit de modifier les spécifications, modes d'emploi, équipements de série et options sur tous ses produits sans préavis. Les renseignements, illustrations et photos contenus dans le présent document sont à jour au moment de l'impression.

Copyright, Triple E Canada Ltd.
N/P 146-4607-JAN25-FR

Imprimé au Canada